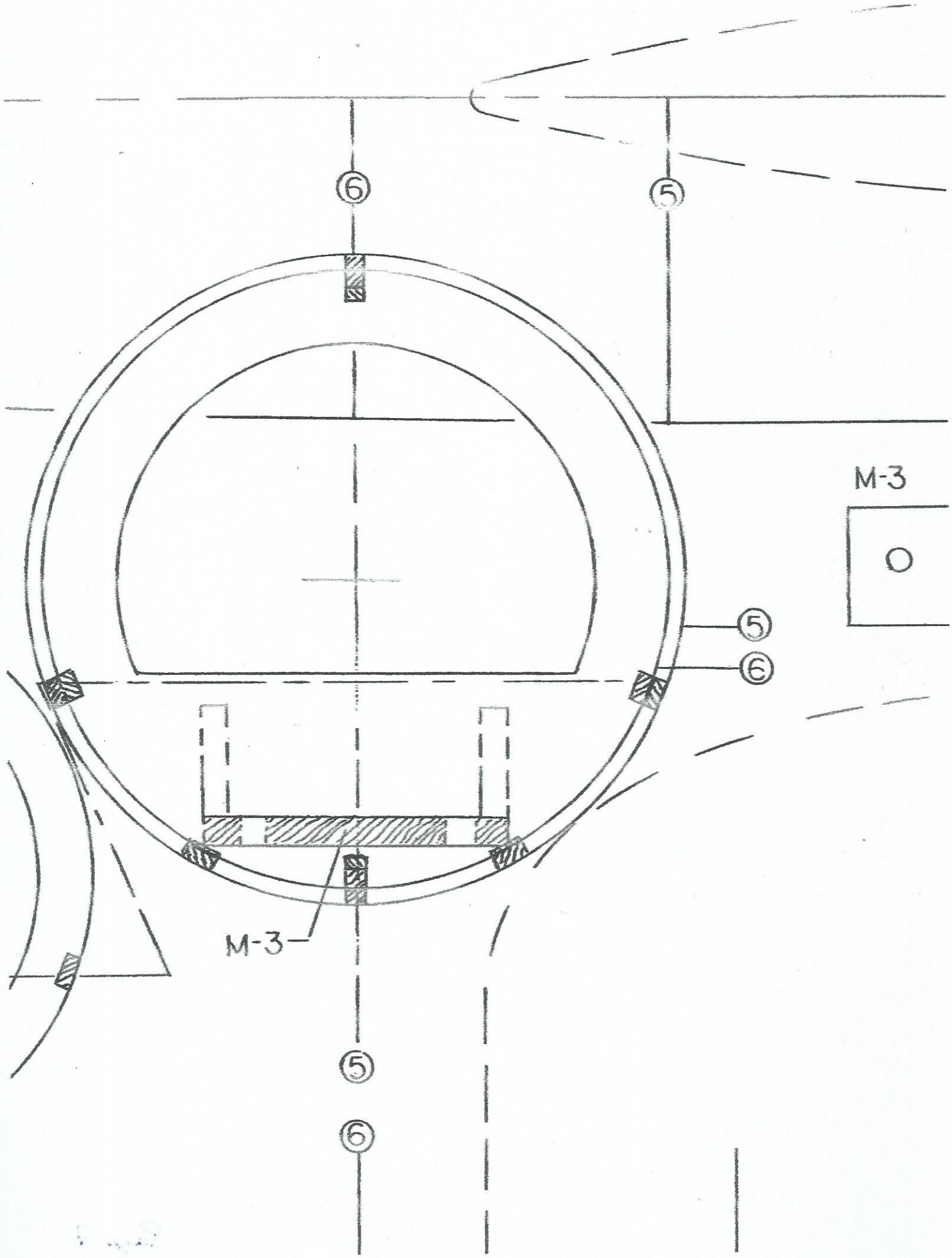
6
5
M-3
O
5
6
M-3
5
6